PRISMA

Your partner in inspection and quality control

controladora de peso

14D3

Your partner in inspection and quality control

visitar la pagina web donde se explica este producto

PRISMA

controladora de peso

14D3

Equipo

- Electrónica digital con pantalla gráfica alfanumérica
- Dispositivo electrónico de autocalibración
- Acceso protegido por contraseña de 3 niveles
- Función media móvil
- 100 programas de productos almacenables
- 2 puertos serie RS232
- Conformidad con las normas ISO - FDA - HACCP - GMP
- Gestión de datos de producción de conformidad con las normas vigentes

Opcional

- Sistemas de rechazo
- Sistemas de gestión de rechazos
- Túnel de prevención de vientos
- Impresora de panel de 24 columnas
- Notificación de alarmas
- Equipos electrónicos separados
- Interfaz Ethernet
- Interfaz USB
- Expansión de memoria programas productos
- Función de retroalimentación (feed-back)
- Validaciones FAT / SAT, IQ / OQ
- Certificación MID

Especificaciones técnicas 14D3

Rango de pesaje	hasta 40000 g
División de visualización	desde 5 g
Velocidad lineal	hasta 50 m/min
Rendimiento	hasta 60 ppm
Precisión*	desde ± 5 g
Alimentación Neumática	0,6 Mpa
Consumo de aire (para la expulsión)	1 Nl
Alimentación eléctrica	230V 50/60Hz monofásico
Consumo de energía	1000 W
Acabado en espejo de piezas metálicas	acero inoxidable IP54
Características Climáticas	desde 5°C hasta +40°C sin condensación (cerrado)

* dependiendo del peso, dimensiones y tipo de producto

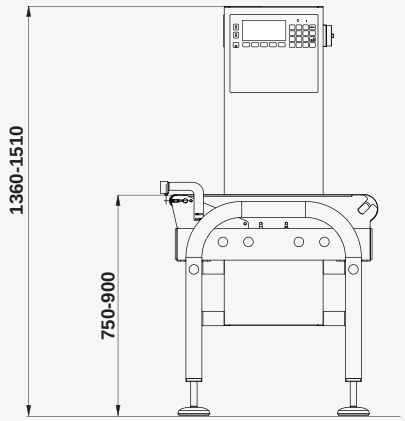

DIRECCIÓN DE MARCHA SEGÚN ESPECIFICACIONES DEL CLIENTE

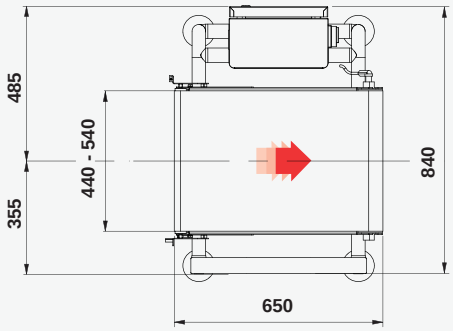

CE

© PRISMA INDUSTRIALE S.r.l. cod. B0621 rev.001

El fabricante se reserva el derecho de modificar las especificaciones del producto sin previo aviso. La imagen y el dibujo son indicativos de una de las posibles configuraciones de la máquina.

PRISMA INDUSTRIALE S.r.l.

Via La Bionda, 17 - 43036 Fidenza - Parma - Italy • Tel. +39 0524 527270 - Fax +39 0524 524142
www.prismaindustriale.com • info@prismaindustriale.com